Kochmulden

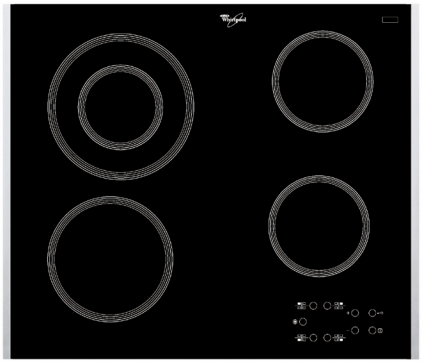

WP 4 Platten KM Ceran € 464,00

- Touch-Control-Steuerung
- Edelstahl-Rahmen seitlich
- 4 Blitz-Kochzonen
- 1 Zweikreis-Kochzone (Ø 12/21 cm)
- Restwärmeanzeige 4-fach
- Timer für jede Kochzone mit Abschaltautomatik
- Kindersicherung

SE3977289

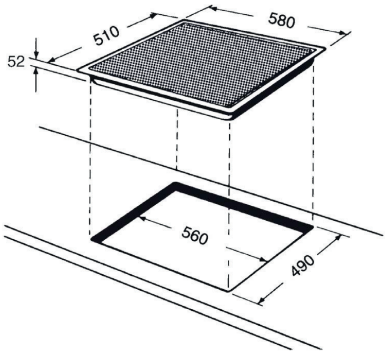

BK 2 Platten KM Induktion € 540,00

- 1 Blitz-Kochzone Ø 14,5 cm / 1200 Watt
- 1 Blitz-Kochzone Ø 21 cm / 2200 Watt
- Touch-Control Steuerung vorne (mit Timer)
- Restwärmeanzeige
- Kindersicherung

SE5078369

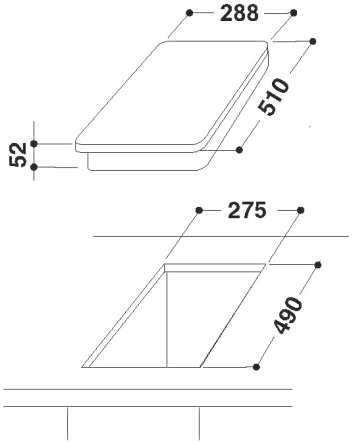

WP 2 Platten KM Ceran € 290,00

- 1 Blitz-Kochzone Ø 14,5 cm / 1200 Watt
- 1 Blitz-Kochzone Ø 21 cm / 2200 Watt
- Flacher Edelstahl-Rahmen
- obenliegende Kochstellenregler, stufenlos einstellbar
- Netzkontrolllampe
- Achtung: Anschlusskabel ohne Stecker!

SE2724198

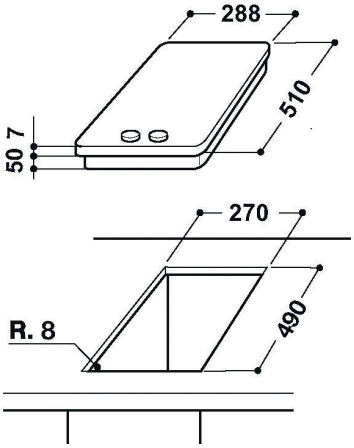

WP 2 Platten KM € 159,00

- 1 Blitz-Kochplatte Ø 14,5 cm / 1500 Watt
- 1 Blitz-Kochplatte Ø 18 cm / 2000 Watt
- obenliegende Kochstellenregler
- Netzkontrolllampe
- Achtung: Anschlusskabel ohne Stecker!
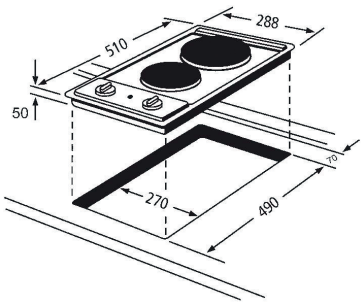
SE1486108